LGMG SS0407ER

GV3.it VENPA

PIATTAFORMA SEMOVENTE VERTICALE ELETTRICA

PUNTI DI FORZA

- *L'alimentazione a batteria, le emissioni zero e la guida silenziosa rendono la macchina rispettosa dell'ambiente.*
- *L'efficiente sistema di azionamento elettrico offre prestazioni più durature e una migliore pendenza superabile.*
- *L'eccezionale design del sistema di trasmissione impermeabile offre prestazioni eccellenti in condizioni di bagnato.*

CARATTERISTICHE STANDARD

- ❒ **Dispositivo di arresto di emergenza.**
- ❒ **Rilascio del freno.**
- ❒ **Discesa di emergenza.**
- ❒ **Allarme di inclinazione.**
- ❒ **Allarme di discesa con lampeggiante.**
- ❒ **Cancello d'ingresso autobloccante**
- ❒ **Contatore**
- ❒ **Sistema di protezione della carica, allarme.**
- ❒ **Pneumatici solidi antitraccia.**
- ❒ **Pompa di emergenza manuale.**
- ❒ **Sistema di rilevamento del sovraccarico.**

RISPONDE ALLE NORMATIVE:

CE

PIATTAFORMA SEMOVENTE VERTICALE ELETTRICA

LGMG SS0407ER

ALTEZZA LAVORO 5,6 M.

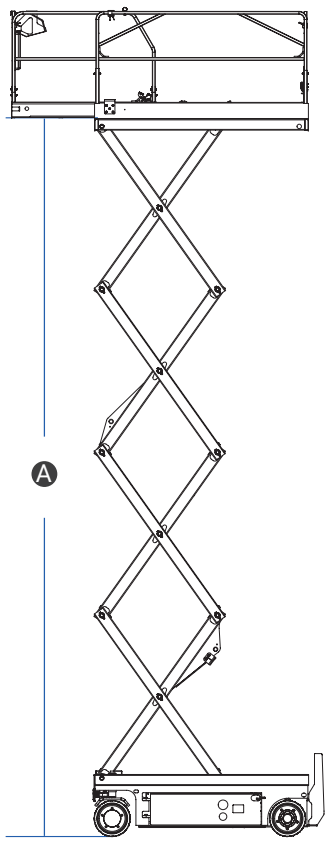

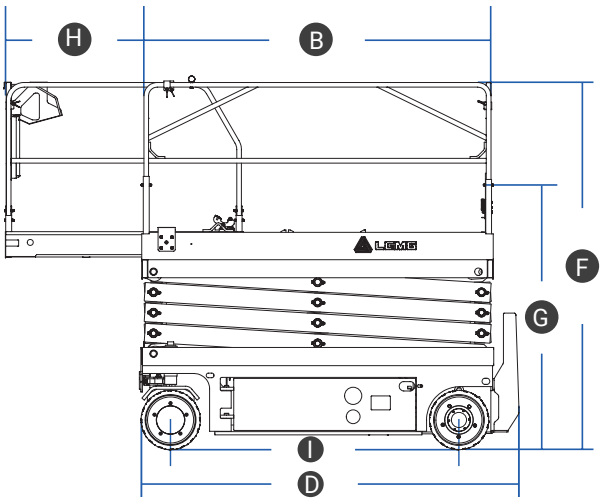

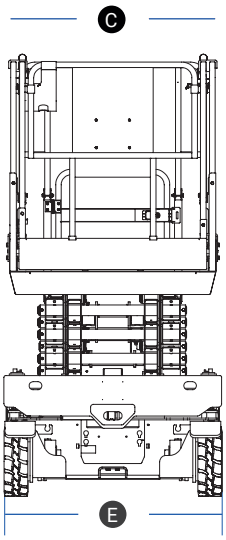

CARATTERISTICHE STANDARD

Altezza di lavoro	5,6 m
A. Altezza piattaforma (piano calpestio)	3,6 m
Portata	240 kg
N° massimo di persone in piattaforma	2
B. Lunghezza cesta	1,35 m
C. Larghezza cesta	0,73 m
D. Lunghezza totale	1,53 m
E. Larghezza totale	0,76 m
F. Altezza piattaforma chiusa (sponde su)	2 m
G. Altezza piattaforma chiusa (sponde giù)	1,57 m
H. Lunghezza prolunga piattaforma	0,60 m
I. Interasse	1,12 m
Velocità salita/discesa	25 / 18 sec
Pendenza massima superabile (chiusa)	25%
Peso della macchina	885 kg

GV3.it VENPA

PER INFORMAZIONI

www.gv3.it

I dati contenuti nel presente catalogo non sono impegnativi; ci riserviamo di riportare modifiche in qualsiasi momento senza preavviso. Le informazioni riportate hanno solo lo scopo illustrativo. Riportarsi al "Manuale d'uso e manutenzione" per avere le istruzioni relative all'adeguato uso di questa apparecchiatura.